Dimensões em milímetros, exceto quando indicado ao contrário.

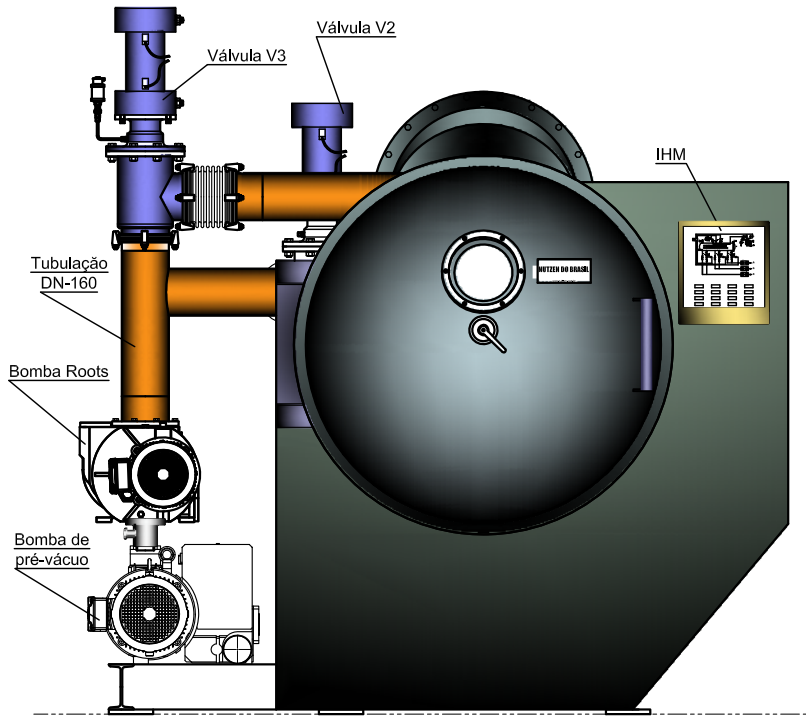

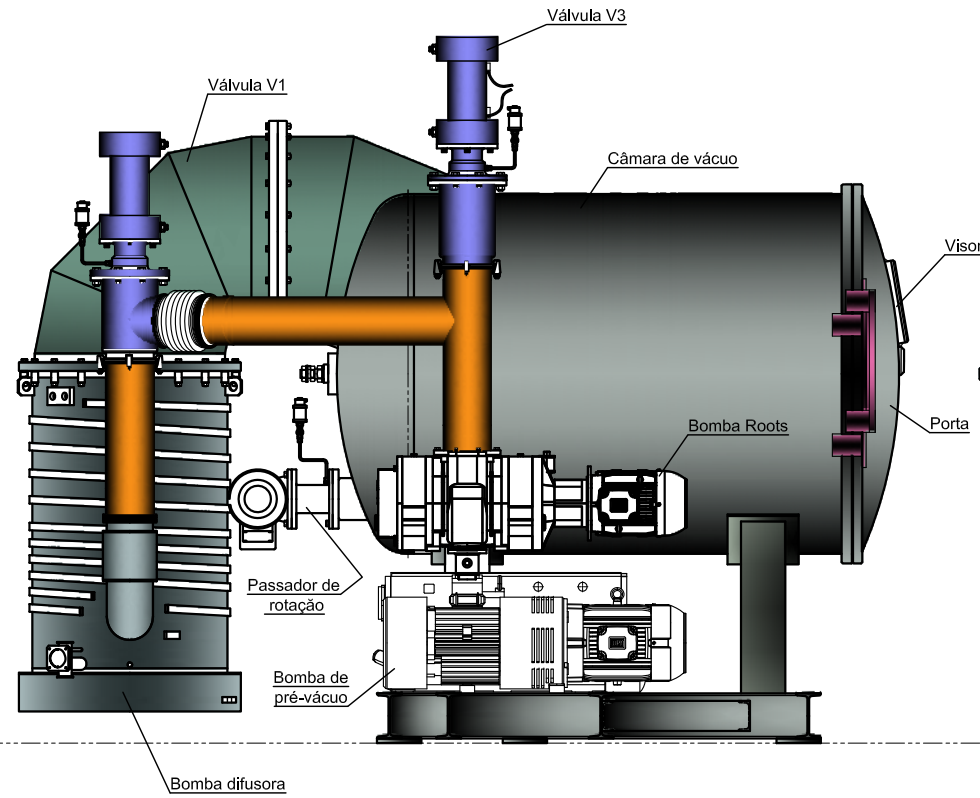

Planetário e Carro dos planetários

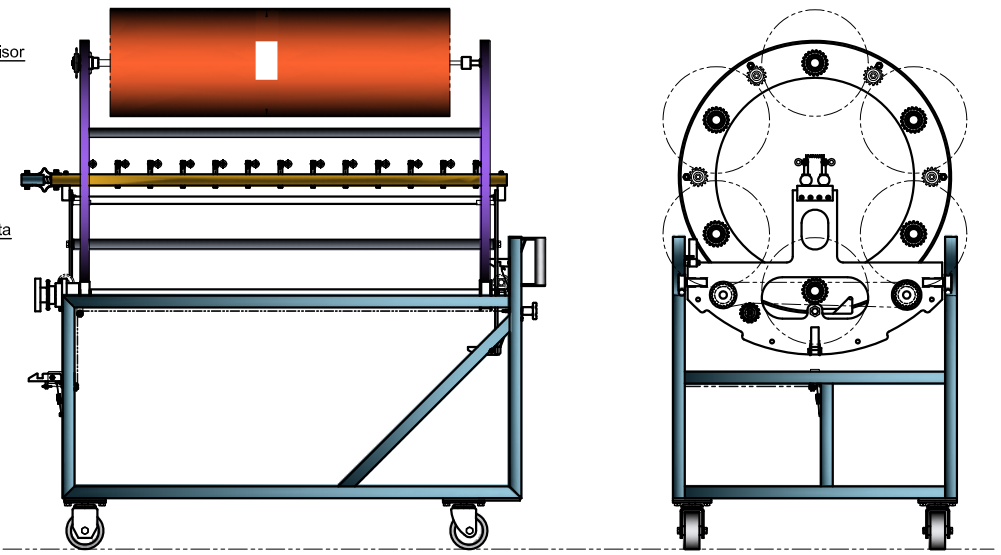

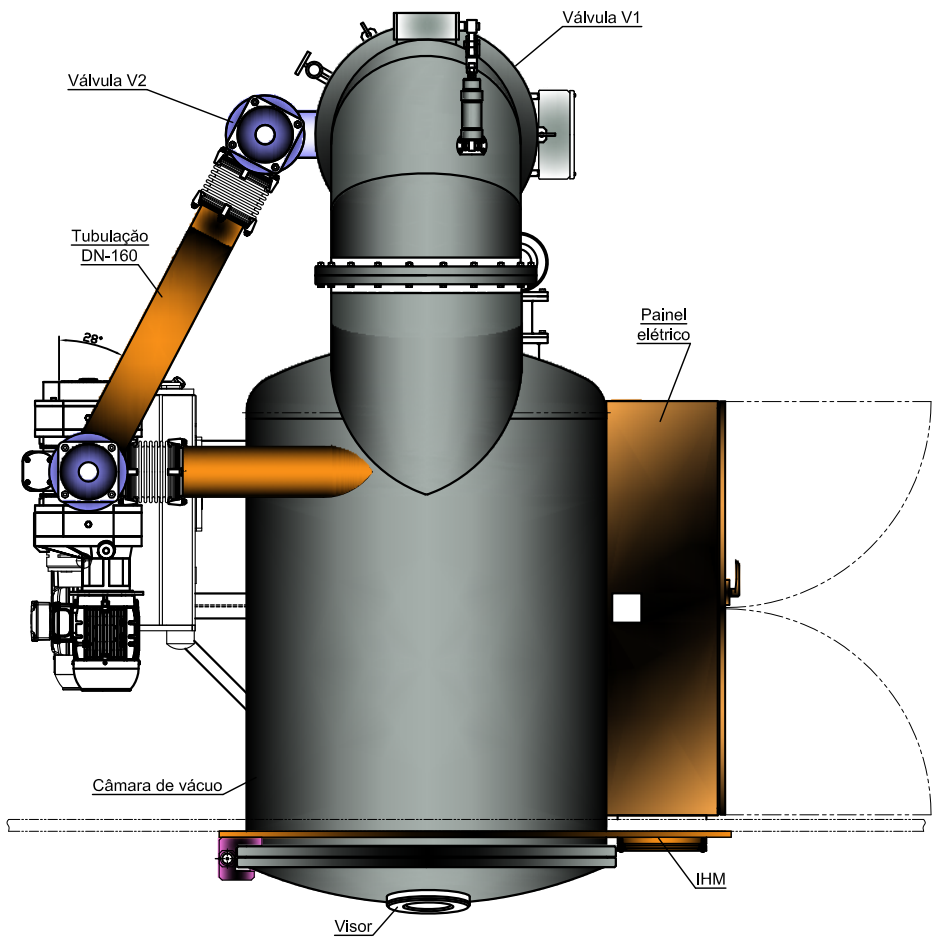

MÁQUINAS METALIZADORAS A VÁCUO SÉRIE NU

HORIZONTAIS E VERTICAIS
TECNOLOGIA MODERNA
LAYOUT CONFORME DISPOSIÇÃO E NECESSIDADES DO CLIENTE
EVAPORAÇÃO TÉRMICA OU SPUTTERING
CONTROLE 100% AUTOMÁTICO
CONJUNTO DE VÁCUO MODERNO E OTIMIZADO
CICLOS RÁPIDOS E EFICIENTES
QUALIDADE DE FILME SUPERIOR
SATISFAÇÃO GARANTIDA
ASSISTÊNCIA TÉCNICA PERMANENTE

Este desenho é de propriedade Intelectual da NUTZEN DO BRASIL LTDA, sendo proibida a sua reprodução parcial ou total, bem como a exibição ou entrega a terceiros, sem autorização expressa.

TITULO: METALIZADORA NU-1200 (CONJUNTO GERAL)					ESC. 1:12,5	NUTZEN DO BRASIL Industria e serviços
DATA	REV.	DESCRIÇÃO		DATA	NOME	
			DESENHO	12/09/13	Luiz	
			VERIF.	12/09/13	Ariovaldo	DESENHO Nº NU-1200-000
			APROV.	12/09/13	Ariovaldo	REV. 0
			FORMATO - A1			